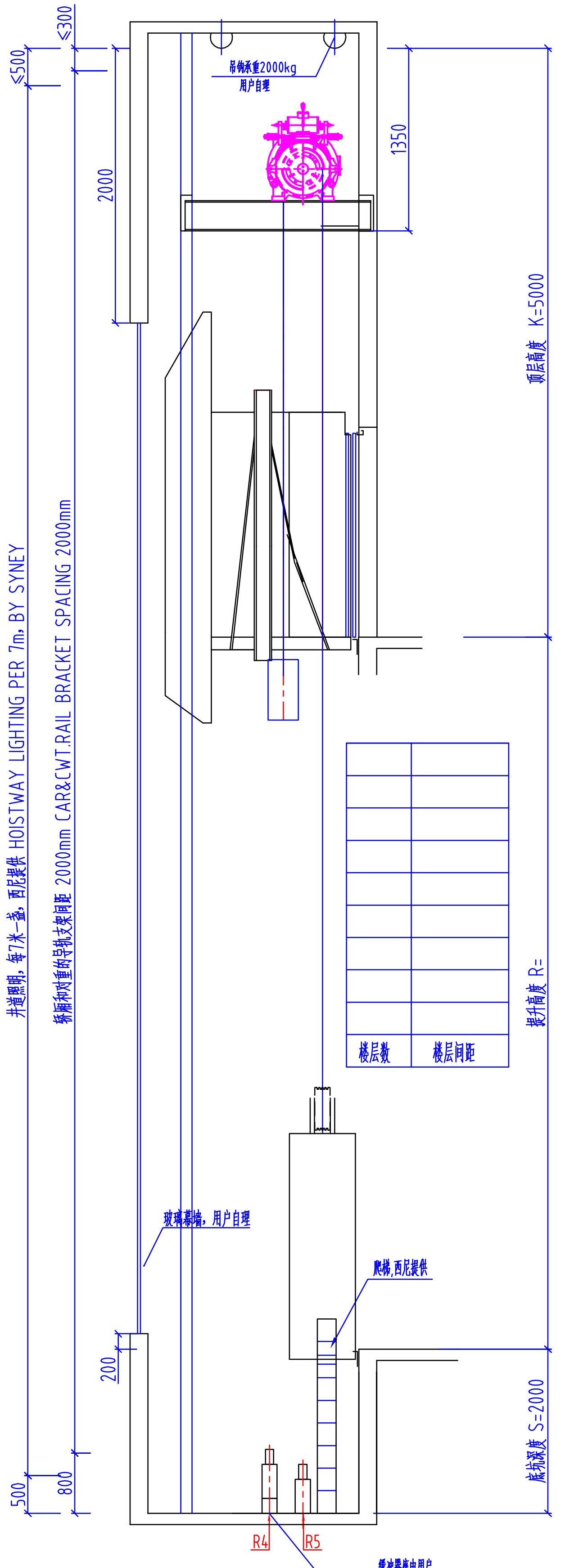
井道照明，每7米一盏，西尼提供 HOISTWAY LIGHTING PER 7m, BY SYNEY
轿厢和对重的导轨支架间距 2000mm CAR&CWT.RAIL BRACKET SPACING 2000mm
≤500
≤300
2000
吊钩承重2000kg
用户自理
1350
顶层高度 K=5000
楼层数
楼层间距
提升高度 R=
玻璃幕墙，用户自理
爬梯,西尼提供
200
底坑深度 S=2000
500
800
R4
R5
缓冲器座由用户
布置4根Φ12钢筋
伸出坑底300以上
均布在Φ300的圆上

井道立剖面图
ELEVATION

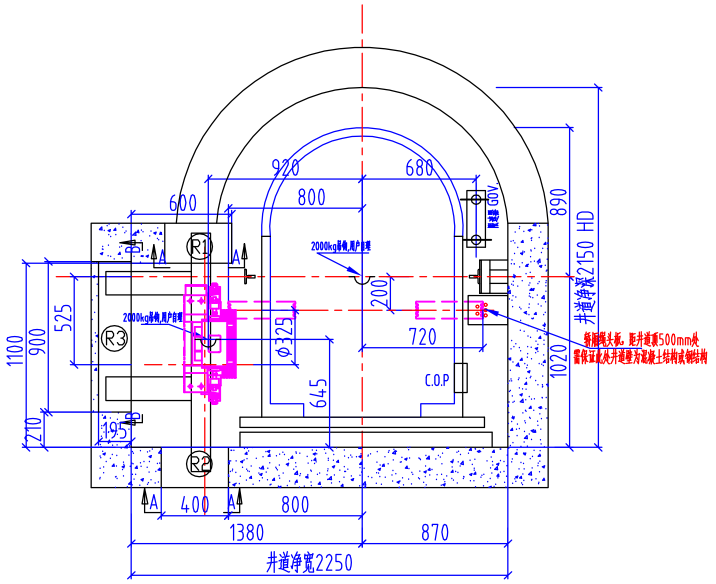
600
920
800
680
890
井道净深2150 HD
1020
R1
R2
R3
2000kg吊钩,用户自理
2000kg吊钩,用户自理
GOV
200
720
Φ325
645
C.O.P
1100
900
525
210
195
A
B
400
800
1380
870
井道净宽2250
轿厢绳头板，距井道顶500mm处
需保证此处井道壁为混凝土结构或钢结构

顶层平面布置图

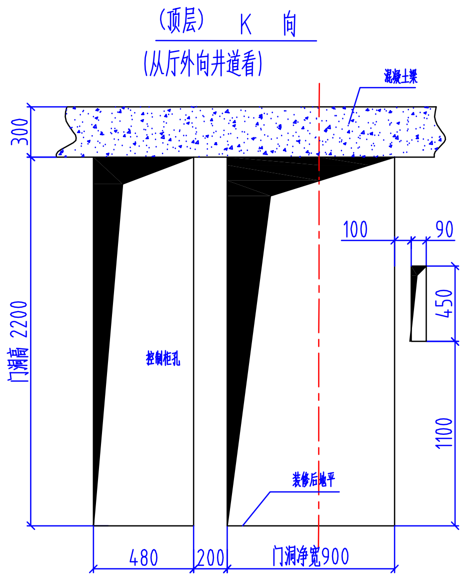
(顶层) K 向
(从厅外向井道看)
混凝土梁
300
门洞高 2200
控制柜孔
100
90
450
1100
装修后地平
480
200
门洞净宽900

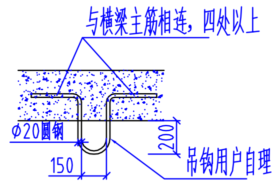
与横梁主筋相连，四处以上
Φ20圆钢
150
200
吊钩用户自理

吊钩详图(H)

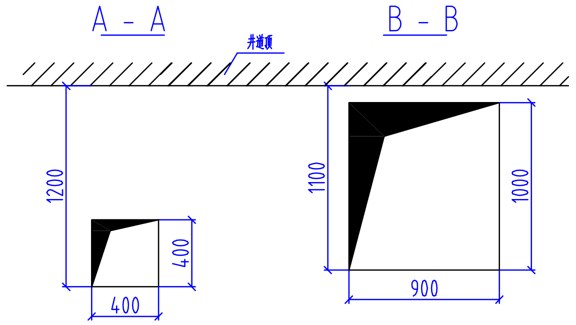
A - A
B - B
井道顶
1200
400
400
1100
1000
900

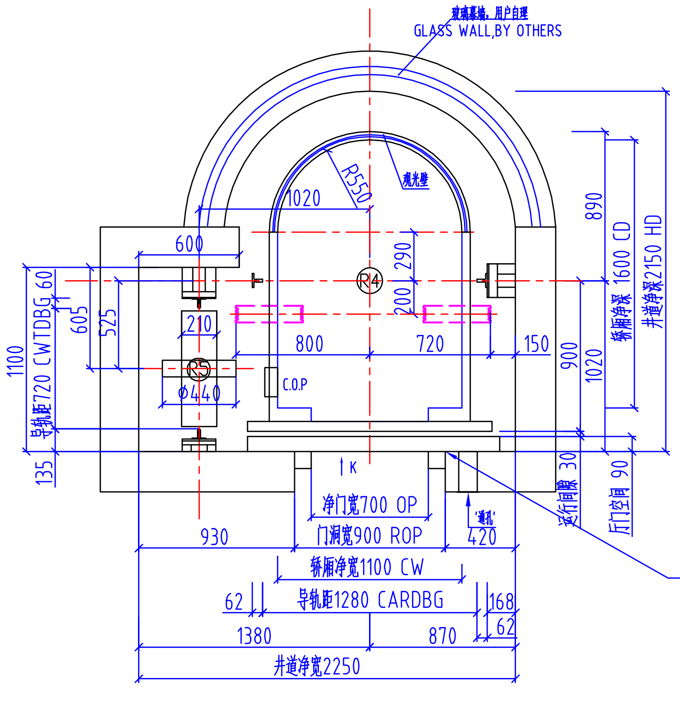
玻璃幕墙，用户自理
GLASS WALL,BY OTHERS
观光壁
R550
1020
600
R4
R5
290
200
890
轿厢净深 1600 CD
井道净深2150 HD
导轨距720 CWTDBG 60
1100
605
525
210
Φ440
800
720
150
900
1020
C.O.P
135
K
净门宽700 OP
门洞宽900 ROP
通孔
930
420
轿厢净宽1100 CW
62
导轨距1280 CARDBG
168
62
1380
870
井道净宽2250
运行间隙 30
厅门空间 90

井道平面图

如果厅门所在井道壁为钢结构，则：

需业主（或土建承包商），应按井道净深尺寸填平该井道内壁，且内壁应具有下列机械强度要求（详见国标GB7588-2003）：

即用一个300N的力，均匀分布在5平方厘米的圆形或方形面积上，垂直作用在井道壁的任一点上，应：

1、无永久变形；
2、弹性变形不大于15mm。

注：轿厢玻璃观光面及操纵箱位置与所选装潢有关，图中所示位置仅为示意
制作时如果进行调整，不再另行通知
如操纵箱在轿厢直梁处，则轿厢导轨距分别向两侧增加25mm

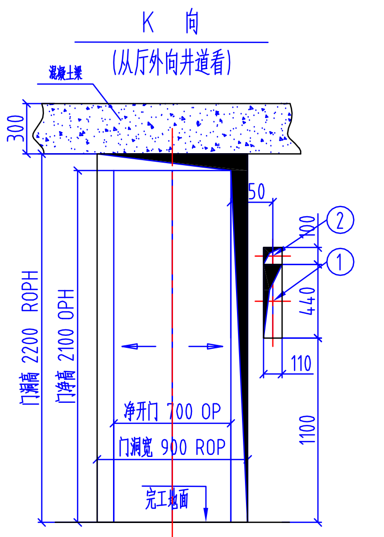
K 向
(从厅外向井道看)
混凝土梁
300
门洞高 2200 ROPH
门净高 2100 OPH
50
100
440
110
1100
②
①
净开门 700 OP
门洞宽 900 ROP
完工地面

(所有层)
1:按钮和显示
2:消防开关仅适用于基站

业主和土建承包商应完成的工作

1、井道内一切建筑必须达到防火要求，不得装设与电梯无关设备、电源等及无关孔洞。
2、井道必须垂直，井道水平尺寸为最小净空尺寸，且垂直误差0 +25mm/0 30m、0 +30mm/30m 60m、0 +50mm/60m以上。
3、当底坑底面下有人员能达到的空间存在，则对重缓冲器能安装在一直延伸到坚固地实心桩墩上,或向电梯厂家询问安装对重安全钳。
4、电梯安装之前，所有层门门洞必须设有高度不小于1.2米的安全防护围封,并应保证有足够的强度。
5、封闭式井道根据需要设通风孔（一般在井道顶部和底部），其面积不得小于井道水平面积的1%，通风孔需设防护网。
6、电梯厅门、呼梯显示预留洞及其他预留孔洞在电梯安装完毕时需进行回填装修。
7、电梯井道最好为混凝土结构。如果井道为砖混结构，要求自井道顶部楼板下平面向下2500mm范围内为钢筋混凝土,且在导轨支架安装处应设置300mm高的混凝土圈梁,并在每层厅门留洞上沿和下沿均设300mm高与井道同宽的混凝土梁。
8、当两相邻层门地坎间距超过11米时，其间应设置一不得向井道内开启的安全门，安全门的尺寸不得小于350mm宽1800mm高。
9、底坑内应防水，若有积水坑，应设在墙角处。
10、根据技术参数表中的要求，把电源拉到顶层厅门侧并设带保护的开关且上锁。电源波动范围不应超过±7%。电源零线和接地线应分开,且接地电阻值不大于4Ω。
11、图中标明的所有载荷，除特别注明外都包含冲击修正量，井道墙和底坑的强度必需能承受所示各力。
12、图中标明的用户自理（预埋钢板等），需预先设置。
13、用户需设立救援值班室，并铺设通往井道顶层的通讯线，当走线距离不大于500米时铺设1根六芯双绞屏蔽线(3X2X0.75mm2),大于500米时铺设1根五类线。

技术参数
TECHNICAL DATA

电梯型号	PRODUCT NO.	TGJW
载重量	DUTY LOAD	630kg
速度	SPEED	1.0 1.5 1.75 m/s
绳速比	ROPEING	2:1
控制方式	CONTROL	微机
曳引机	MACHINE	MCG 100
电动机功率	MOTOR POWER	4.5kw 6.8kw 7.9kw
开门方式	CLOP TYPE	中分式
最小楼层间距	MIN.FLOOR HEIGHT	2.7m
额定电流	RATED CURRENT	A
启动电流	STARTUP CURRENT	A
动力电源	POWER SUPPLY	380V 三相五线制 50HZ
照明及信号电源	LIGHTING SUPPLY	220V 50HZ

OWNER'S SIGNATURE 用户签字盖章处

DATE 日期

轿厢净尺寸: 1100 (宽) ×1600 (深)
净开门尺寸: 700 (宽) ×2100 (高)

REVISIONS 更改栏			REACTIONS 支反力(KN)	
NAME姓名	DATE日期	CHANGE更改情况	R1=	64
			R2=	60
			R3=	40
			R4=	88
			R5=	68

注释：(供土建设计人员填写)
1、井道结构为 ，无牛腿;

SYNEY ELEVATOR (HANGZHOU) COMPANY,LTD.
西尼电梯(杭州)有限公司

DWG NO.:土建编号:
PROJECT NAME 项目名称:
CONTRACT NO. 合同号:
DRAWING 绘图:
DATE 日期:
CHECKED 较核:
PAGE1 页号1
FINAL 确定:
PAGES 1 共 1 页

NOTE:DO NOT SACALE THIS DRAWING,UNLESS OTHERWISE STATED.注:此图不按比例,除非另有规定.